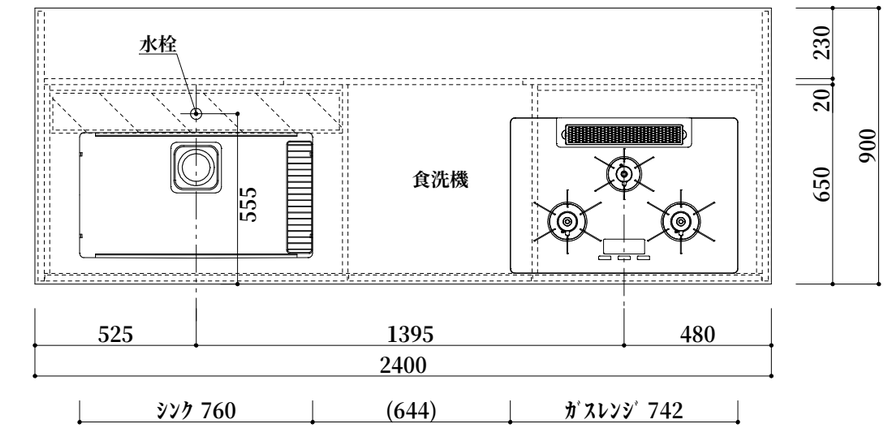

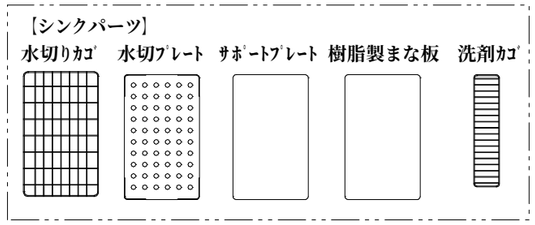

※止水栓は別途ご用意ください
※レンジフードからのダクト接続は建築工事となります

仕　様

扉	MDF シェーブルデザイン ブラッシュ仕上 色:N-25 艶消し
取手	カワジュン ステンレスハンドル PS-01H-200 x3、-090 x1
キャビネット	クリーンイーゴスシートスーパーブラック
コグチ	ブラックテープ
巾木	扉同材
引出金具	ハーフェレ ノヴァプロクラシック
カウンター	人大 エコプリモ ホワイト BG無 エッジ:フラット
シンク	ファンクションシンク JSM-K-3F-FS 2段リブ付 水切ｶｺﾞ/水切ﾌﾟﾚｰﾄ/ｻﾎﾟｰﾄﾌﾟﾚｰﾄ/まな板/洗剤ｶｺﾞ マルカチットトラップセット S3-5876
水栓	KVK シングルレバー混合栓 KM6161ECM5
食洗機	ミーレ W600 G6722SCi ステンレス (ドア面材タイプ)
ガスレンジ	リンナイ W750 ガラストップ RHS72W22E4V2D-STW
レンジフード	アリアフィーナ センターフェデリカ CFEDL-952 TBK ﾃｸｽﾁｬｰﾌﾟﾗｯｸ ダクトカバー H680～H760 CDCH-195 TBK

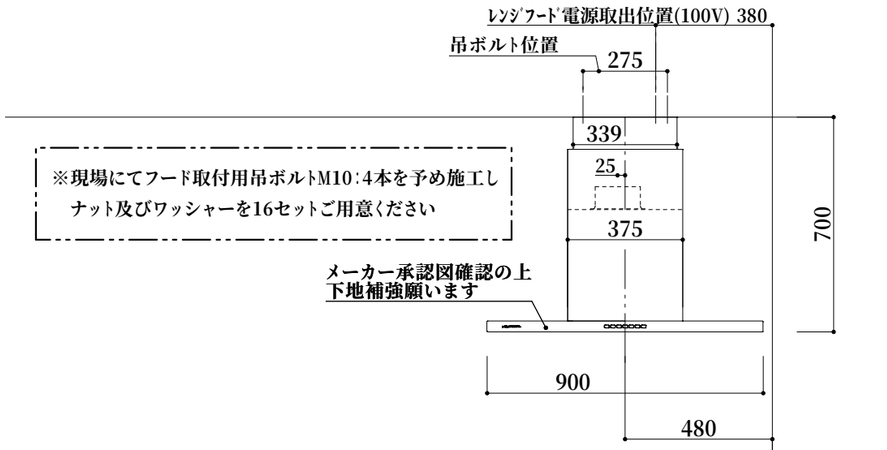

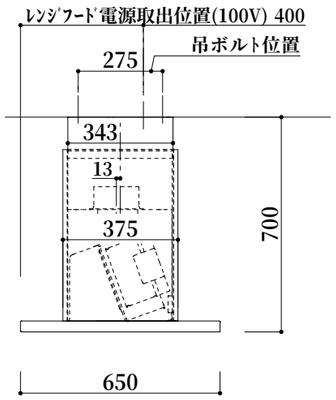

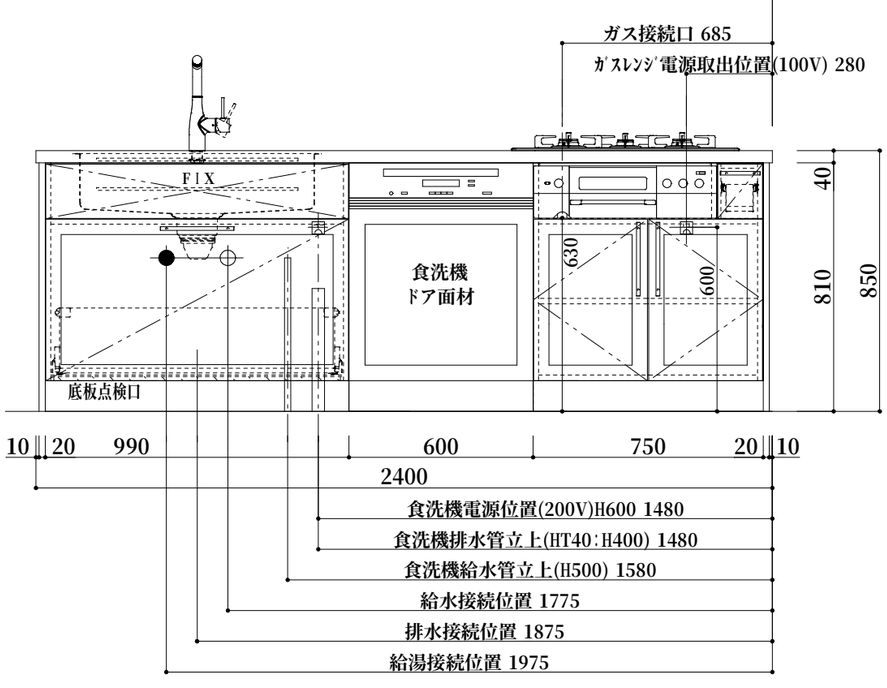

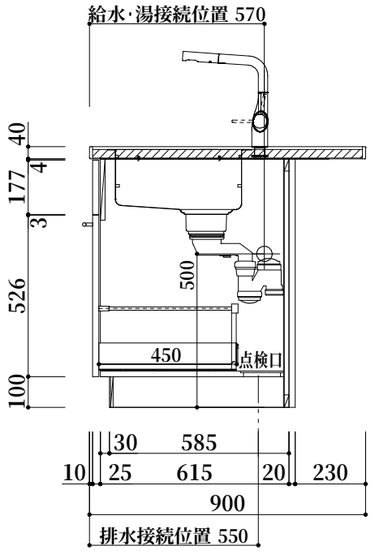

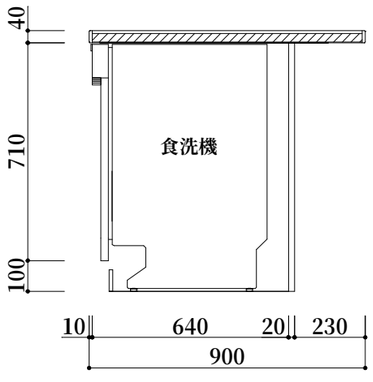

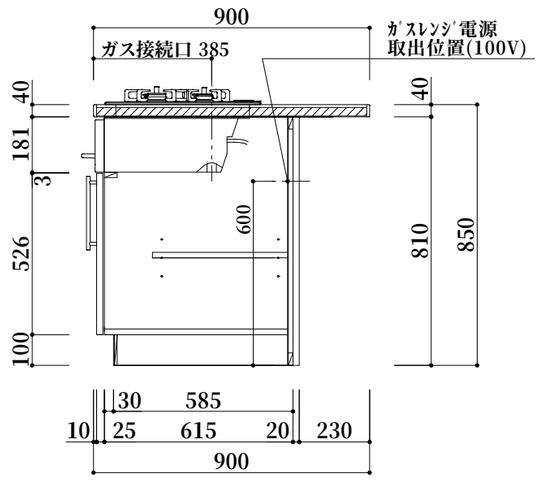

番号	K-0510H	尺度	1/20	日付	2020/06/05 2020/06/17変更	2020/09/15変更 2020/09/15設備		工事名	HAGS_Beatkitchen FK	品名	アイランド 食洗機有り	IMPACT INC IMPORT ACTIVATION	インパクト	承認印	

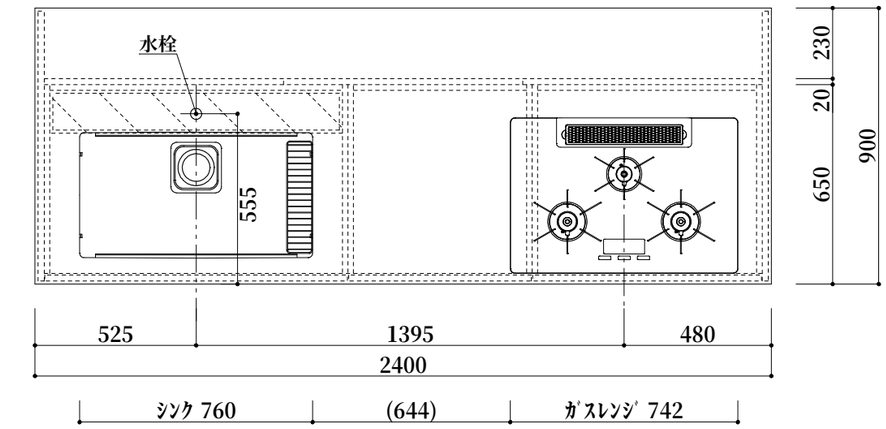

〔シンクパーツ〕

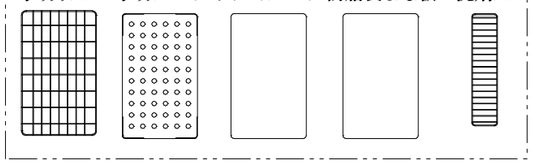

※止水栓は別途ご用意ください
※レンジフードからのダクト接続は建築工事となります

仕　様

扉	MDF シェーブルデザイン ブラッシュ仕上 色:N-25 艶消し
取手	カワジュン ステンレスハンドル PS-01H-200 x5、-090 x1
キャビネット	クリーンイーゴスシートスーパーブラック
コグチ	ブラックテープ
巾木	扉同材
引出金具	ハーフェレ ノヴァプロクラシック
カウンター	人大 エコプリモ ホワイト BG無 エッジ:フラット
シンク	ファンクションシンク JSM-K-3F-FS 2段リブ付 水切ｶｺﾞ/水切ﾌﾟﾚｰﾄ/ｻﾎﾟｰﾄﾌﾟﾚｰﾄ/まな板/洗剤ｶｺﾞ マルカチットトラップセット S3-5876
水栓	KVK シングルレバー混合栓 KM6161ECM5
ガスレンジ	リンナイ W750 ガラストップ RHS72W22E4V2D-STW
レンジフード	アリアフィーナ センターフェデリカ CFEDL-952 TBK ﾃｸｽﾁｬｰﾌﾟﾗｯｸ ダクトカバー H680～H760 CDCH-195 TBK

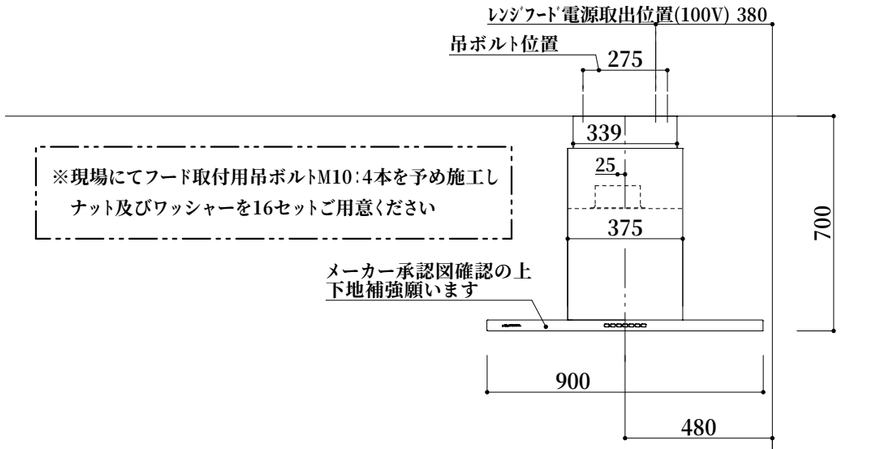

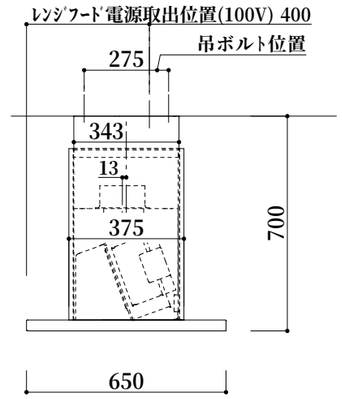

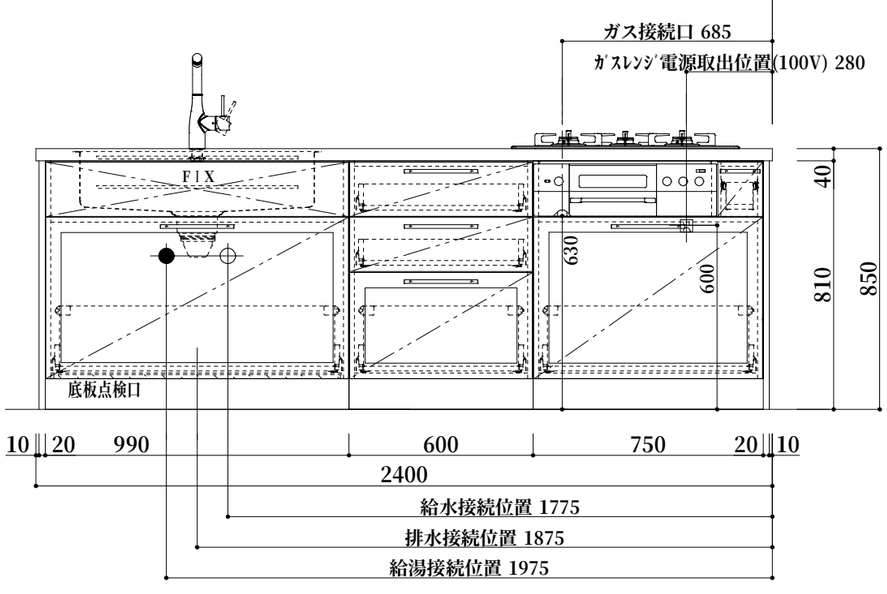

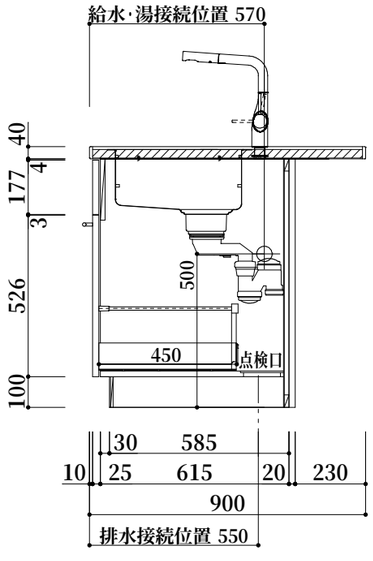

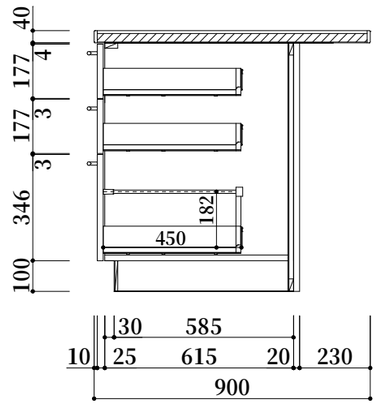

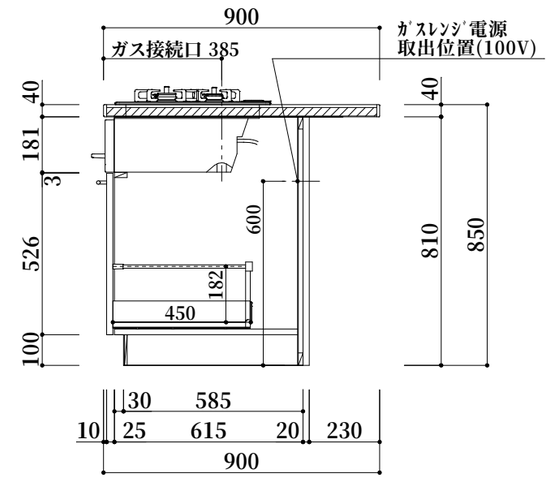

番号	K-0510H	尺度	1/20	日付	2020/09/15 2020/09/15設備				工事名	HAGS_Beatkitchen FK	品名	アイランド 食洗機無し	IMPACT INC IMPORT ACTIVATION	インパクト	承認印	

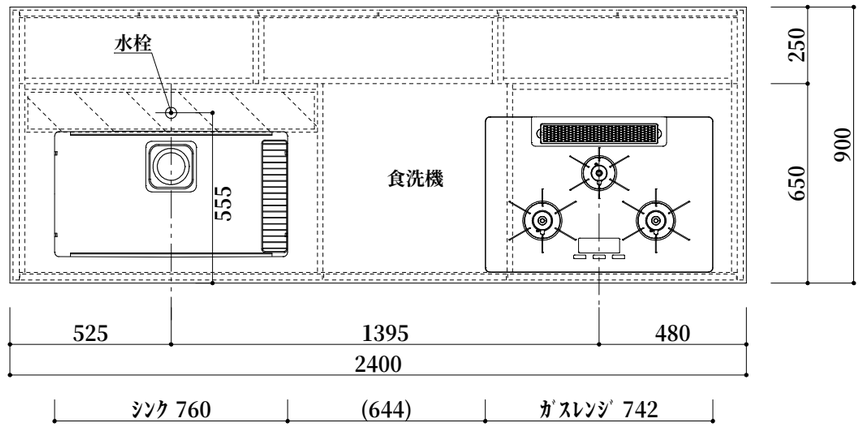

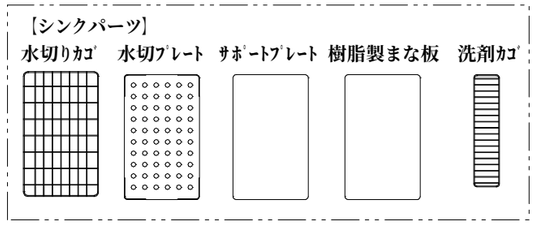

※止水栓は別途ご用意ください
※レンジフードからのダクト接続は建築工事となります

仕　様

扉	MDF シェーブルデザイン ブラッシュ仕上 色:N-25 艶消し
取手	カワジュン ステンレスハンドル PS-01H-200 x9、-090 x1
キャビネット	クリーンイーゴスシートスーパーブラック
コグチ	ブラックテープ
巾木	扉同材
引出金具	ハーフェレ ノヴァプロクラシック
カウンター	人大 エコプリモ ホワイト BG無 エッジ:フラット
シンク	ファンクションシンク JSM-K-3F-FS 2段リブ付 水切ｶｺﾞ/水切ﾌﾟﾚｰﾄ/ｻﾎﾟｰﾄﾌﾟﾚｰﾄ/まな板/洗剤ｶｺﾞ マルカチットトラップセット S3-5876
水栓	KVK シングルレバー混合栓 KM6161ECM5
食洗機	ミーレ W600 G6722SCi ステンレス (ドア面材タイプ)
ガスレンジ	リンナイ W750 ガラストップ RHS72W22E4V2D-STW
レンジフード	アリアフィーナ センターフェデリカ CFEDL-952 TBK ﾃｸｽﾁｬｰﾌﾟﾗｯｸ ダクトカバー H680～H760 CDCH-195 TBK

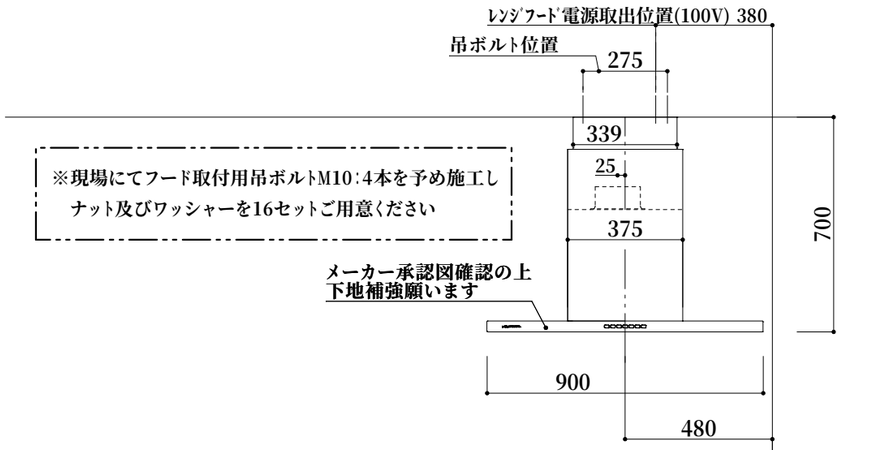

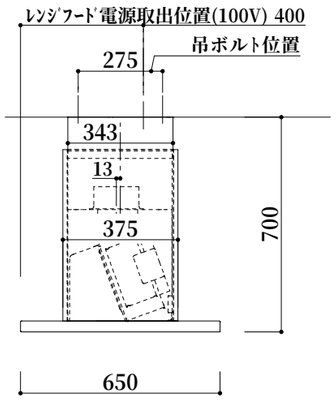

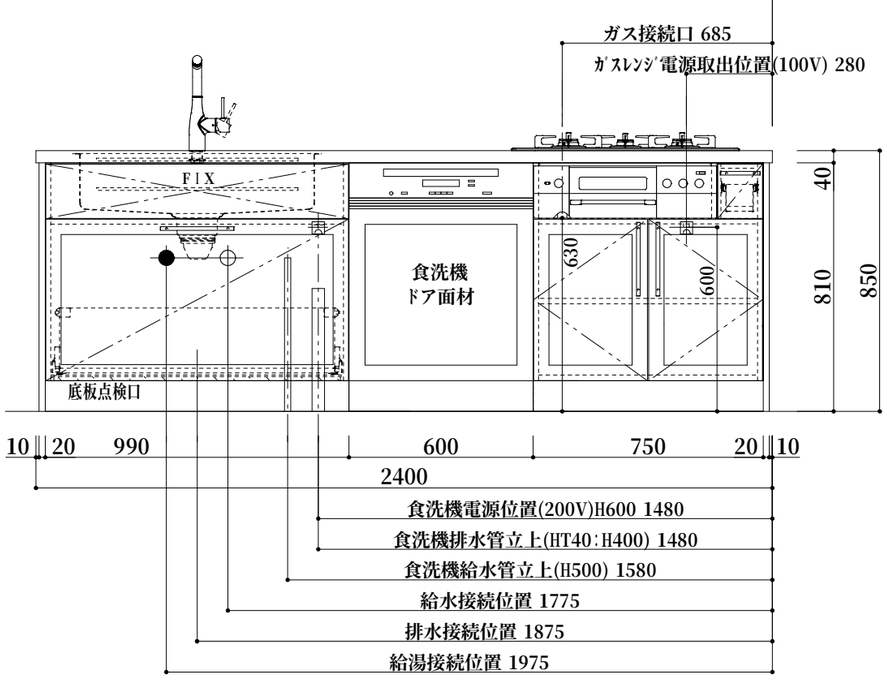

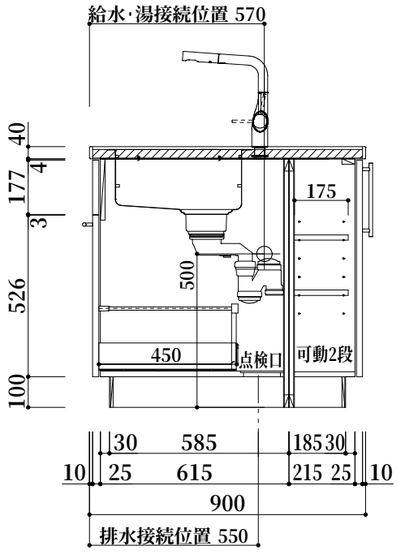

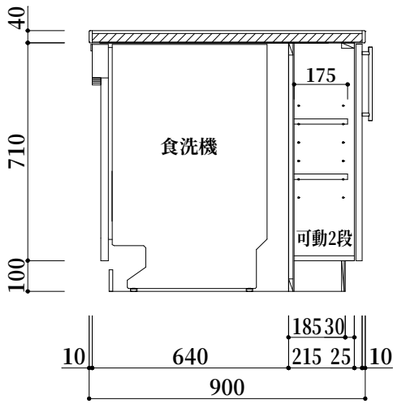

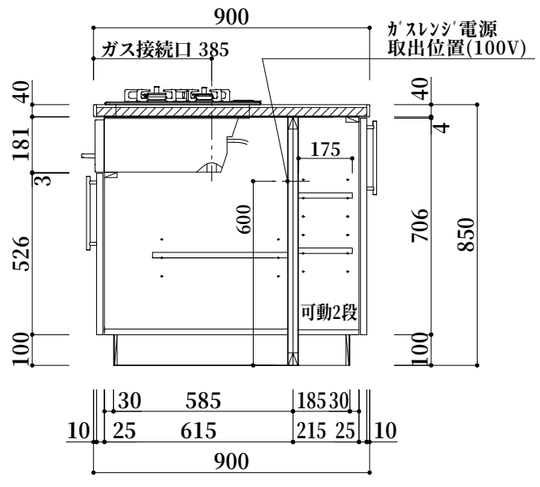

番号	K-0510H	尺度	1/20	日付	2020/09/15 2020/09/15設備				工事名	HAGS_Beatkitchen FK	品名	アイランド 対面収納有り	IMPACT INC IMPORT ACTIVATION	インパクト	承認印	